MANUFACTURER
FOR
THE FILTER INDUSTRY
SINCE 1978

8600 SERIES

10,000 & 20,000 PSI Operating
ティータイプフィルタ (70MPa & 140MPa)

日本テスコン株式会社

TEL. 052-322-2691 FAX. 052-322-2693
Email: info_sales@nihon-tescon.co.jp

20-07:051214

【37L/min】10 - GPM Size / 233 Element

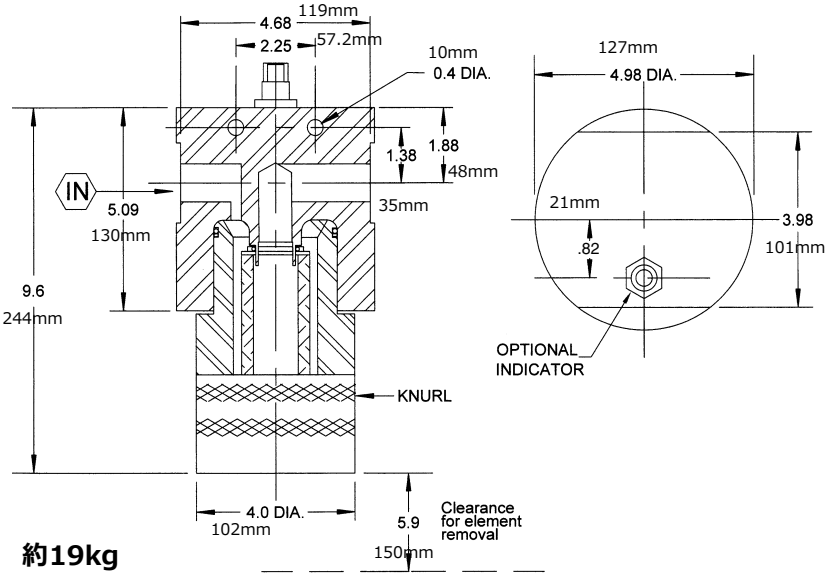

約19kg

仕様 Specifications

	10,000PSIフィルタ	20,000PSIフィルタ
使用圧力	70MPa	140MPa
耐圧	105MPa	210MPa
破壊圧力	280MPa	700MPa**
ハウジング材質	SUS303, SUS316	17-4 PH

** 差圧インジケータ及びバイパスは420MPaにて漏れなきことを確認しています。

【60L/min】16 - GPM Size / 234 Element

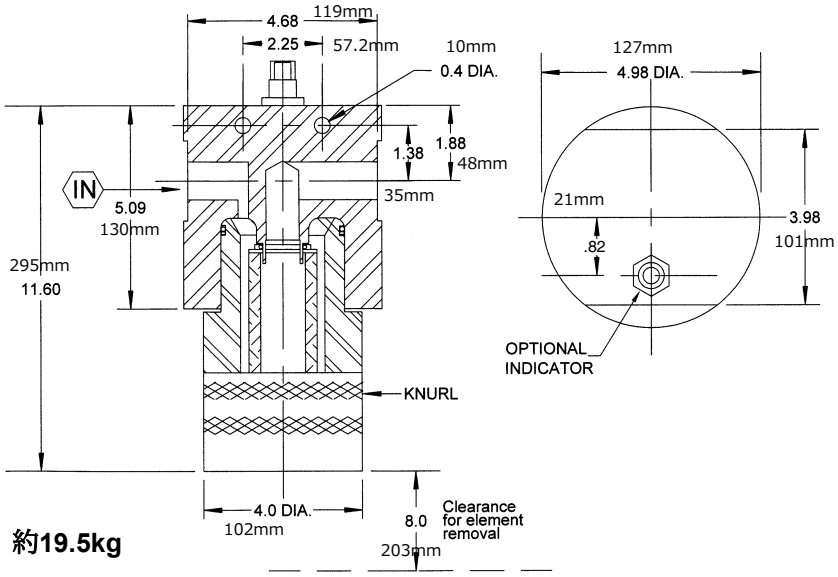

約19.5kg

【90L/min】24 - GPM Size / 284 Element

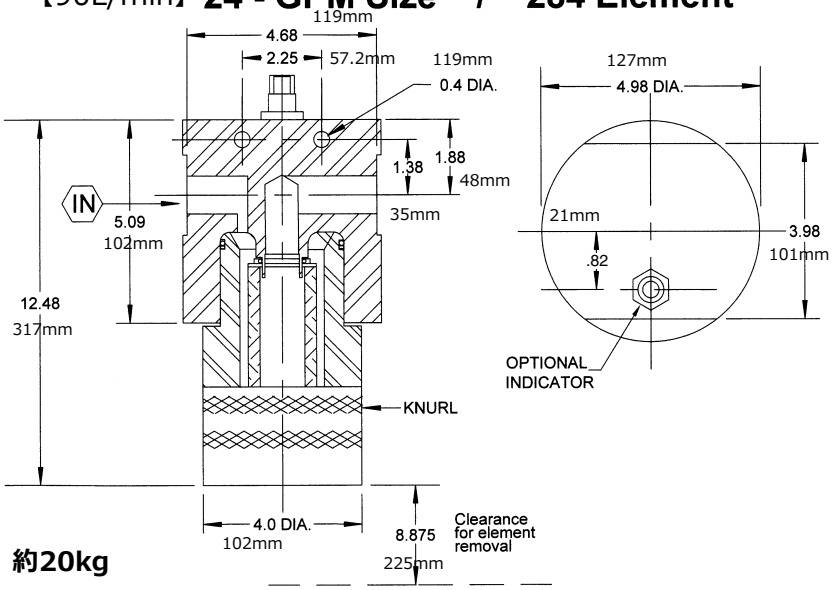

約20kg

型 式 コード

（例）フィルターアッセンブリー

S	86	1	2	–	N	10W	C	–	ACCESSORIES
A		B	C		D	E	F		G H I

（例）交換用エレメント

233	-	25M	D	V
B		E	F	D

(ELEMENT SIZE ON CHART)

A

ハウジング材質	
S	SUS303　70MPa
G	SUS316　70MPa
P	17-4PH　140MPa

B

B	流量 エレメント
1	37 LPM (233) Element
2	60 LPM (234) Element
3	90 LPM (284) Element

C

Port Code	接続口径
1	1/4 M/P
2	3/8 M/P
3	9/16 M/P
4	3/4 M/P
5	1/4 NPT*
6	1/2 NPT*
7	3/4 NPT*
8	1” NPT*

*10,000-PSI MAX.

D

Oリング仕様		
CODE	材　質	温度（℃）
N**	ニトリル(ブナ)	-40～+120
V**	バイトン®	-30～+200
E	エチレンプロピレン	-50～+150
K	カルレッツ®	-195～+230
S	テフロン被覆バイトン	-20～+200

**硬度 90°は コードに9加えます (例: V9)
®DuPont

E　ろ材・ろ過精度

Micron Code	Rating Nom.	Abs.	Micro Glass	SST Wire Mesh	Sintered Metal
1M		1	X		
3M		3	X		
6M		6	X		
12M		12	X		
25M		25	X		
10W	2	10		X	
18W	5	18		X	
25W	10	25		X	
40W	20	40		X	
75W	40	75		X	
100W	75	100		X	
150W	100	150		X	
1PM	0.05	0.2			X
2PM	0.2	0.7			X
3PM	0.3	2			X
4PM	0.8	5			X

NOM.：公称ろ過精度
ABS.：絶対ろ過精度
C ： セルロース
M：マイクログラスファイバー
W：SUSワイヤーメッシュ
PM：焼結金属

F

COLLAPSE RATING	
CODE	DESCRIPTION
C	マイクログラス 300 PSI
D	マイクログラス 3,250 PSI
E	304 ワイヤーメッシュ 4,5000-PSI
F	316 焼結金属 2,000-PSI

G

アクセサリー（オプション）	
V	目視式差圧インジケータ**
E	電気式差圧インジケータ**
D1	1/8 NPT　差 圧 ポ ー ト *
D2	1/4 NPT 差 圧 ポ ー ト *
DMP	1/4 M/P 差圧ポート

H

B *	バイパス**
* 差圧仕様	
設定圧力：0.35MPa (50 PSDI)	

** Tested
60,000 psi(420MPa)まで漏れなきことを確認しております。

I

ボウルドレイン(オプション)		
CODE	接続	選択可能ボディ
B1	1/8-NPT	S & G
B2	1/4-NPT	S & G
B4	1/4-SAE	S & G
BMP	1/4-MP	P

FLOW DATA (PRESSURE DROP vs. FLOW)

Flow Data - 10-GPM SIZE

Filter Housing Less Element

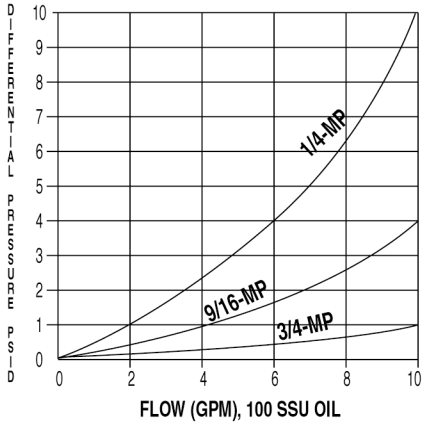

233 Series Micro Glass Elements

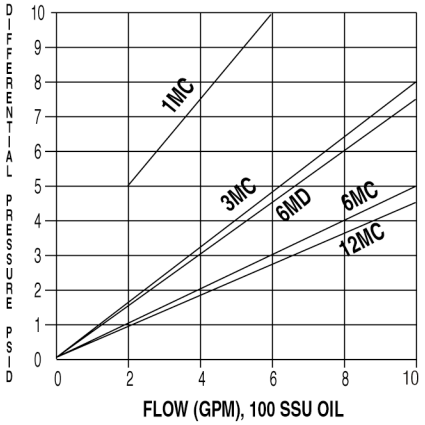

233 Series Stainless Elements

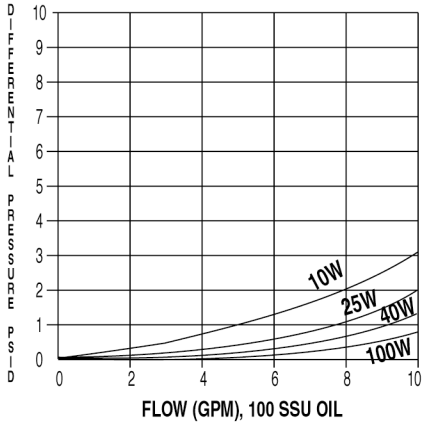

Flow Data - 16-GPM SIZE

Filter Housing Less Element

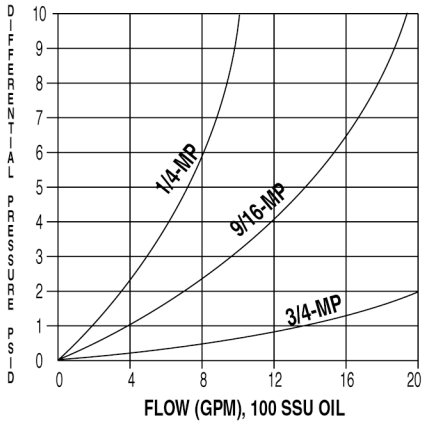

234 Series Glass Fiber Elements

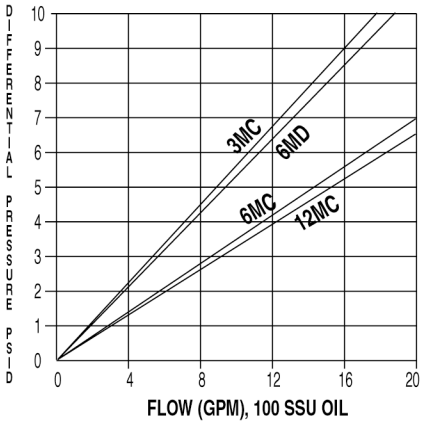

234 Series Stainless Elements

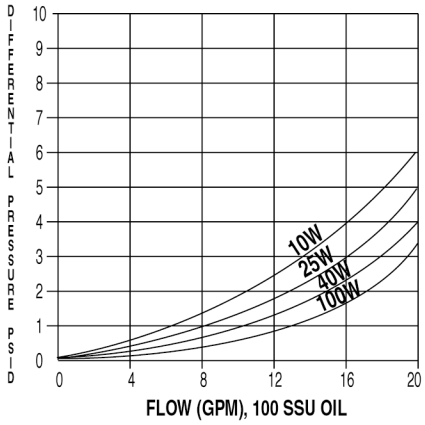

Flow Data - 24-GPM SIZE

Filter Housing Less Element

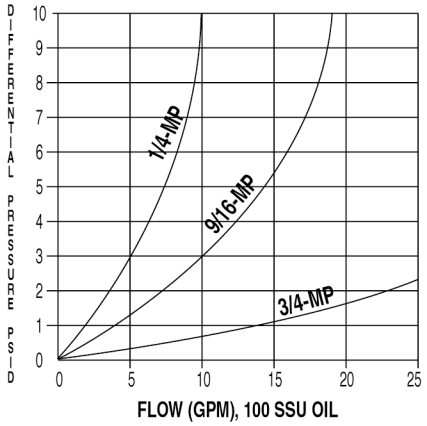

284 Series Glass Fiber Elements

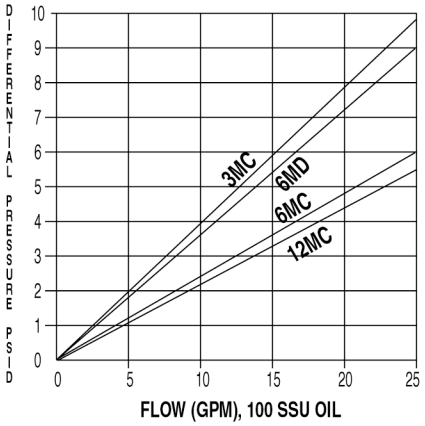

284 Series Stainless Elements

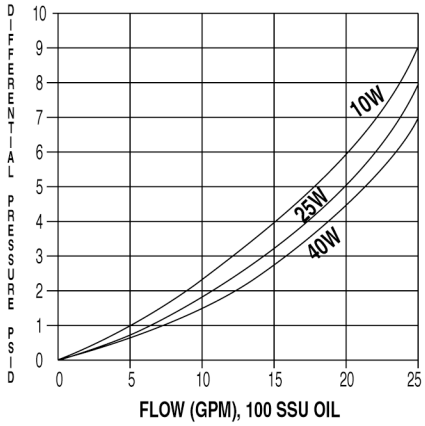

NOTE: Add pressure drop of the housing to that of the element to obtain total initial clean pressure drop of the assembly.
To determine pressure drop for a different viscosity and density fluid, use the following conversion factor:

$$\text{New } \Delta P = \Delta P @ 100 \text{ SSU} \times \frac{\text{new viscosity, SSU}}{100 \text{ SSU}} \times \frac{\text{new spec. gravity}}{0.9}$$